CRASSUS

be smart. be a Problemlöser.

产品数据表作为PDF文件

产品数据表

产品视图

产品信息

商品组	压封
文章编号	CRA21005V2A
EAN / GTIN	4260182348536
指定	压封 CS, DN 80mm for OD 22-25mm

产品描述

Für den Einbau in Kernbohrungen oder Futterrohre; zur Durchführung von unterschiedlichen Medien (Rohre, Kabeln); einfach dichtend, gegen drückendes und nichtdrückendes Wasser; verschweißte Bolzen für optimale Stabilität und Korrosionsschutz

技術イラスト

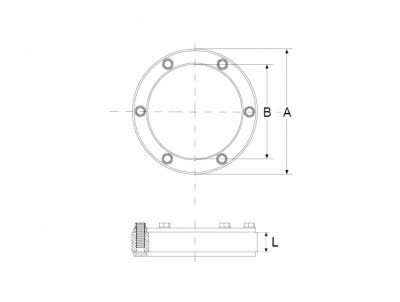

标尺

A | 岩心钻探	80 毫米
B | 媒体管道	22-25 毫米
L | 密封	20 毫米

规格

压力密度	1 bar
扭矩	20.0 Nm
重量	0.3 kg
材料	EPDM, 不锈钢 (AISI 304)

测试/批准

MPA

抵抗力

耐热	120 °C
耐寒	-40 °C
耐紫外线	✔
适用于地下使用	✔
适合嵌入式安装	✔