CRASSUS

be smart. be a Problemlöser.

Scheda tecnica del prodotto in formato PDF

SCHEDA DATI DEL PRODOTTO

Visualizzazione prodotto

Informazioni sul prodotto

Gruppo articolo	Manicotto da parete in PVC con flangia di tenuta
Numero articolo	**CRA22408**
EAN / GTIN	4260182347829
Designazione	Manicotto da parete in PVC con flangia di tenuta DN 100, 50cm

Descrizione prodotto

Tubo di rivestimento in plastica resistente alla pressione (dimensione reale) da intonacare nel calcestruzzo impermeabile; serve come incavo per l'installazione successiva di tubi e cavi mediante guarnizioni premute Crassus; con flangia a foglio resistente all'olio e al bitume (circonferenziale circa 15 cm); secondo DIN 18533 W1-E e W2.1-E; 2 coperchi come ausili all'installazione.

Illustrazione tecnica

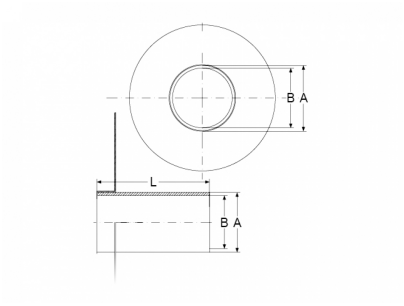

Dimensionamento

A | Diametro esterno	110 mm
B | Diametro interno	100 mm
L | Lunghezza	500 mm

Specifica

Densità di pressione	1,5 bar
Peso	1.4 kg
Materiale	PVC (grigio), PVC (nero)

Test / Approvazione

MPA

Resistenza

Resistente ai raggi UV	✔
Adatto all'uso nel terreno	✔
Adatto per installazione a filo	✔

Crassus GmbH & Co. KG
Josef-Orlopp-Straße 37
10365 Berlin, Germania
Tribunale Berlin
HRA 50944 B

Socio responsabile
Crassus Verwaltungs GmbH
Direzione Lars Baier
Tribunale Berlin
HRB 167557 B

Hai delle domande?
Tel +49 30 3474 765-0
Fax +49 30 3474 765-20
Email info@crassus.de
Web www.crassus.de

USt-IdNr. DE300242912