CRASSUS®

be smart. be a Problemlöser.

製品データシート

製品データシートをPDFファイルで

製品ビュー

製品情報

商品グループ	プレスシールブラインドインサート
記事番号	CRA21077V2A
EAN / GTIN	4260391379833
設定	プレスシールCSブラインドインサート, DN 80mm

製品の説明

コアボアまたはケーシングパイプの永久または一時的な閉塞用；簡単なシール、圧力および非圧力水に対して；溶接されたボルト、最適な安定性と腐食保護UVおよび耐候性材料。

技術図

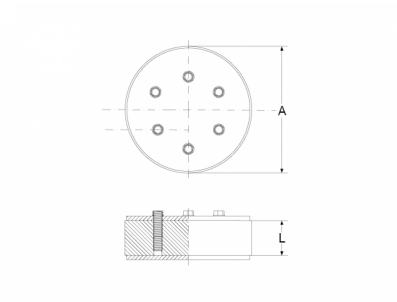

寸法

A | コアドリル穴あけ	80 mm
L | シール	20 mm

仕様

圧力密度	1 bar
締付トルク	10.0 Nm
重さ	0.5 kg
材料	EPDM, ステンレス鋼 (AISI 304)

テスト/承認

MPA

耐性

UV耐性	✔
地下使用に適しています	✔
埋込み設置に適しています	✔