CRASSUS

be smart. be a Problemlöser.

ТЕХНИЧЕСКИЙ ПАСПОРТ

Технический лист продукта в формате PDF

Вид продукта

Информация о продукте

Группа товаров	Стеновые каналы Универсальный
Артикул	CRA22100
EAN / GTIN	4260182344606
Обозначение	Стеновые каналы PVC Универсальный DN 110, 12-30cm

Описание продукта

Для установки в водонепроницаемые бетонные плиты для подключения ПВХ труб; формо- и давлениястойкий материал полной стенки; давление водонепроницаемое, окружно вулканизированное уплотнение с тремя ребрами Crassus для предотвращения проникновения запаха, газа или воды; односторонний формованный втычной муфта; 2 крышки в качестве вспомогательных элементов установки

Техническое изображение

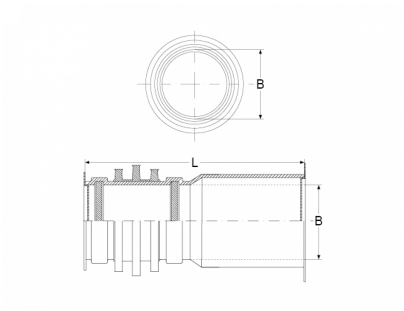

Размер

B | Размер трубы	110 мм
L | Толщина стен	120-300 мм

Спецификация

Давление плотность	2.5 bar
Вес	0.8 kg
Материал	ЭПДМ, Труба КГ (ПВХ)
Проверка / Утверждение	MPA

Сопротивление

Устойчивый к УФ-излучению	✔
Подходит для использования в грунте	✔
Подходит для врезного монтажа	✔